Art. - Nr.: 6000

1
6 - 99
10 min. - ∞

Verlorene Murmel

DE

Hierbei handelt es sich um ein kniffliges Geduldsspiel, bei der mit sehr viel Geschick und noch mehr Geduld eine Murmel aus ihrem Labyrinth befreit werden muss.

Lost Marble

GB

This is a very tricky game. The player needs much skill and patience in order to get the marble out of the labyrinth.

La boule perdue

FR

La boule perdue est un jeu très astucieux qui demande au joueur de l'habileté et encore plus de patience pour faire sortir la bille du labyrinthe.

Lösung / Solution / Solution

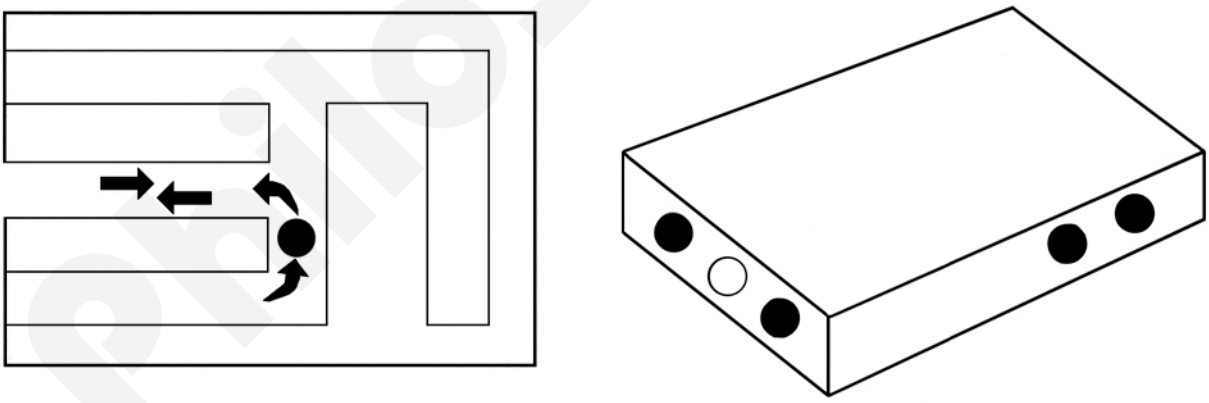

Philos GmbH & Co. KG
Friedrich-List-Str. 65
33100 Paderborn
www.philosspiele.de